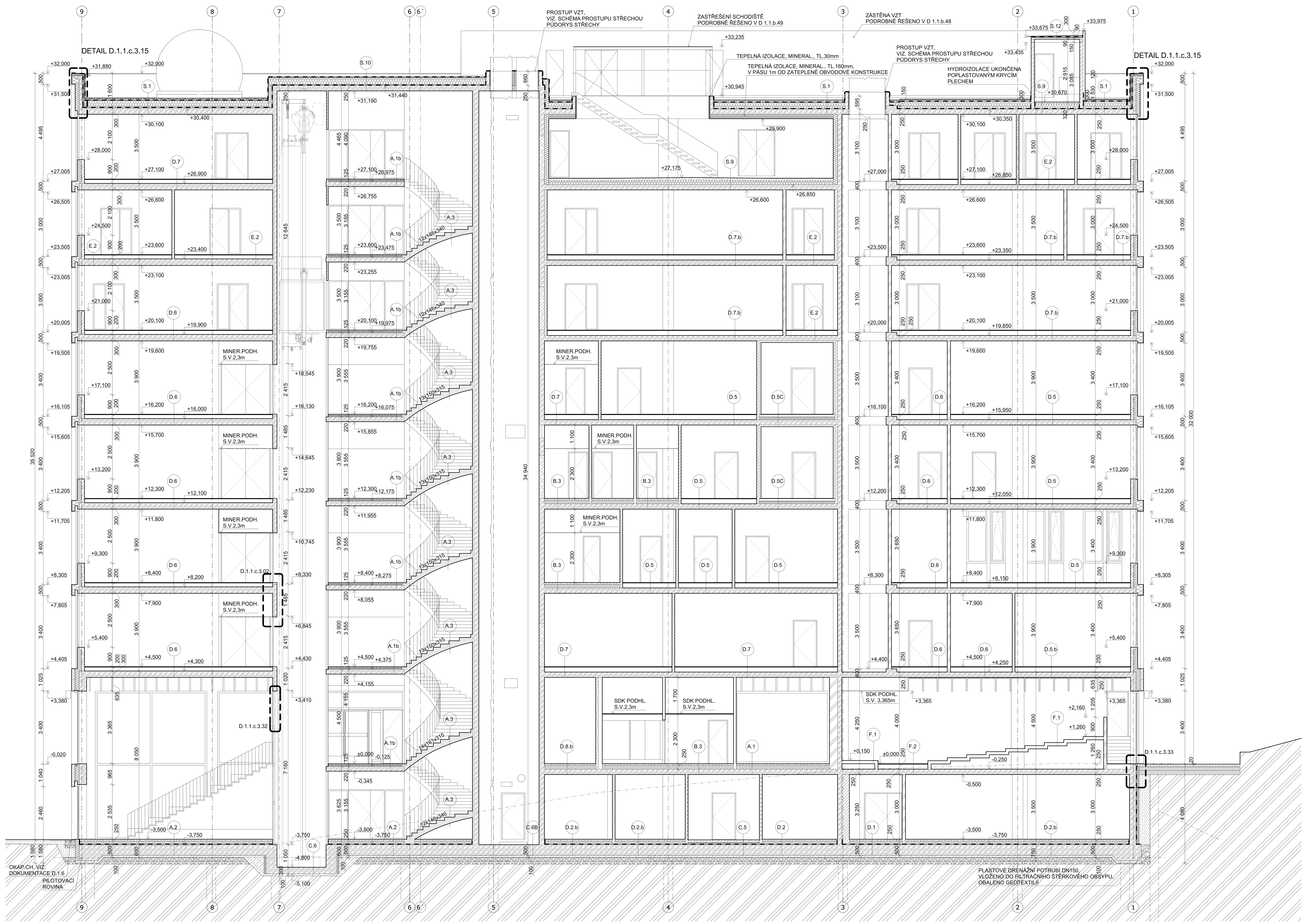

B1 ŘEZ KOPULÍ
1:100

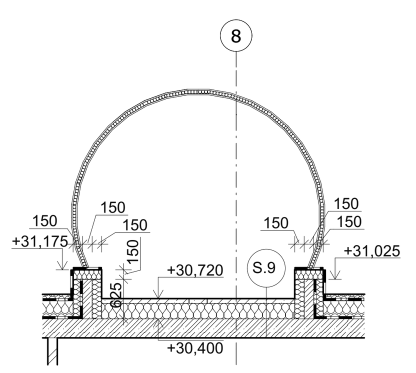

POZNÁMKA:

- PŘI ZJIŠTĚNÍ JAKÝCHKOLIV NESROVNALOSTÍ MEZI STAVEM NA STAVBĚ A PROJEKTOVOU DOKUMENTACÍ JE NUTNÉ NEPRODLENĚ KONTAKTOVAT AD, PŘÍPADNĚ PROJEKTANTA
- NEDÍLNOU SOUČÁSTÍ PROJEKTOVÉ DOKUMENTACE JSOU VÝKRESY DETAILŮ
- ODSTÍNY VEŠKERÝCH BAREVNÝCH POVRCHOVÝCH ÚPRAV ODSOUHLASÍ PROJEKTANT V RÁMCI AD PODLE REÁLNÝCH VZORKŮ
- VEŠKERÉ KONSTRUKCE MUSÍ RESPEKTOVAT PŘEDEPSANÉ TECHNICKÉ PARAMETRY POPSANÉ V ČÁSTI PD - STATIKA
- VEŠKERÉ KONSTRUKCE MUSÍ RESPEKTOVAT PŘEDEPSANÉ POŽÁRNÍ ODOLNOSTI POPSANÉ PODROBNĚ V ČÁSTI PD - PBŘ
- TEPELNĚ IZOLAČNÍ VRSTVY JE NUTNO DO DOBY JEJICH ZAKRYTÍ IZOLACÍ CHRÁNIT PŘED ATMOSFÉRICKÝMI SRÁŽKAMI A TECHNOLOGICKOU VLHKOSTÍ
- VIDITELNÉ BETONOVÉ KONSTRUKCE BUDOU PROVEDENY V KVALITĚ POHLEDOVÉHO BETONU PB3 (DLE TP ČBS 03). ROZLOŽENÍ BEDNÍCÍCH DÍLCŮ PŘED BETONÁŽÍ BUDE ODSOUHLASENO V RÁMCI AD. POVRCH BETONU BUDE UPRAVEN BEZBARVÝM TRANSPARENTNÍM UZAVÍRACÍM NÁTĚREM.
- EL. A SLP ROZVODY KE KONCOVÝM ZAŘÍZENÍM V MONOLITICKÉ ŽB STĚNĚ BUDOU TRUBKOVÁNY. PŘESNOU POZICI ODSOUHLASIT V RÁMCI AD PŘÍPADNĚ PROJEKTEM INTERIÉRU.
- PRVNÍ A POSLEDNÍ STUPEŇ VE SCHODIŠŤOVÝCH RAMENECH NA VEDLEJŠÍM SCHODIŠTI (1.PP-5.NP) BUDE GRAFICKY OZNAČEN NÁTĚREM BAREVNÝM PRUHEM, PŘESNÉ ZNAČENÍ ODSOUHLASÍ AD
- VEŠKERÉ PROSTUPY ZÁKL.DESKOU Z 1.PP NUTNO Z DŮVODU STŘEDNÍHO RADONOVÉHO RIZIKA ŘÁDNĚ DOTĚSNIT
- MONTÁŽNÍ PROSTUPY VE SVISLÝCH ŽB KONSTRUKCÍCH PO PROVEDENÍ ZABETONOVAT (POŽÁRNĚ UTĚSNIT, POKUD KONSTRUKCE TVOŘÍ HRANICI POŽÁRNÍHO ÚSEKU)
- PROSTUPY VE VODOROVNÝCH KONSTRUKCÍCH DOBETONOVAT (POŽÁRNĚ UTĚSNIT, POKUD KONSTRUKCE TVOŘÍ HRANICI POŽÁRNÍHO ÚSEKU)
- PROSTUPY PŘES POŽÁRNÍ KONSTRUKCE UTĚSNIT ATESTOVANÝM TĚSNÍCÍM SYSTÉMEM
- V ŽELEZOBETONOVÝCH STĚNÁCH A STROPECH V 1.NP JE NUTNO PROVÉST TRUBKOVÁNÍ PRO VEŠKERÉ ELEKTROINSTALACE (SVĚTLA, ČTEČKY KARET, EPS MANUÁLNÍ HLÁSIČE, LCD, ADT.). TYTO TRASY MUSÍ BÝT PŘED BETONÁŽÍ ODSOUHLASENY A ZKOORDINOVÁNY ZPRACOVATELI PROVÁDĚCÍ DOKUMENTACE JEDNOTLIVÝCH PROFESÍ.
- DROBNÉ PROSTUPY DO PRŮMĚRU 100 AŽ 150 mm BUDOU VRTÁNY NA STAVBĚ
- SVISLÉ DRÁŽKY PRO ROZVODY SÍTÍ BUDOU VYNECHÁNY PŘED BETONÁŽÍ ŽELEZOBETONOVÝCH KONSTRUKCÍ
- DROBNÉ STAVEBNÍ ÚPRAVY (PRO ÚT, ZT, SLABOPROUD A SILNOPROUD) SE PROVEDOU PODLE POŽADAVKŮ MONTÁŽNÍ FIRMY NA STAVBĚ
- PROSTUPY STŘEŠNÍ KONSTRUKCÍ A VEŠKERÉ ROZVODY TAŽENÉ V PODHLEDECH POD STŘECHOU, KTERÉ JSOU NAPOJENY NA EXTERIÉR, BUDOU TEPELNĚ IZOLOVANÉ
- VEŠKERÉ PROSTUPY STROPNÍ DESKOU JE NUTNÉ KOORDINOVAT NA STAVBĚ S AKTUÁLNÍMI PROVÁDĚCÍMI PROJEKTY JEDNOTLIVÝCH PROFESÍ
- PŘÍPADNÉ NOVÉ OTVORY A PROSTUPY NEZAKRESLENÉ VE VÝKRESE JE NUTNÉ KONZULTOVAT SE STATIKEM
- VENKOVNÍ ROHY OMÍTANÝCH STĚN BUDOU OPATŘENY OMÍTKOVÝMI ROHOVÝMI LIŠTAMI
- BETONOVÉ MAZANINY V PODLAHÁCH DILATOVÁNY VE ČTVERCÍCH MAX. 6x6 m A ODDILATOVÁNY OD NOSNÝCH KONSTRUKCÍ
- BETONOVÉ MAZANINY VE VENKOVNÍM PROSTŘEDÍ DILATOVANY VE ČTVERCÍCH MAX. 3x3 m A ODDILATOVÁNY OD NOSNÝCH KONSTRUKCÍ
- DILATAČNÍ SPÁRY V OMÍTANÝCH STĚNÁCH PROVEDENY POMOCÍ SYSTÉMOVÝCH PODOMÍTKOVÝCH LIŠT, VYTMELENÉ
- DILATAČNÍ SPÁRY VE FASÁDĚ Z LÍCOVÝCH CIHEL ZALAMOVANÉ, VE ZDÁLENOSTI PŘEDEPSANÉ VÝROBCEM
- STYKY RŮZNÝCH MATERIÁLŮ (BETON X ZDIVO) POD OMÍTKOU PŘEBANDÁŽOVAT
- DO JÁDROVÝCH OMÍTEK VLOŽIT VÝZTUŽNOU TKANINU
- PODLAHY PROVÁDĚT PO POLOŽENÍ ROZVODŮ, ZEJMÉNA UT, ELEKTRO, SLP.
- VELIKOST A PŘESNOU POLOHU REVIZNÍCH DVÍŘEK NUTNO KOORDINOVAT SE SKUTEČNÝM PROVEDENÍM INSTALACÍ
- SDK PODHLEDY BUDOU OD SVISLÝCH KONSTRUKCÍ PRUŽNĚ ODDILATOVÁNY, SPÁRY ZATMELENÉ AKRYLÁTOVÝM TMELEM
- SÁDROKARTONOVÉ PŘÍČKY ZAKLÁPĚNY VŽDY PO MONTÁŽI VZT, ZTI, NENÍ-LI V PROJEKTU UVEDENO JINAK
- SÁDROKARTONOVÉ KONSTRUKCE VE VLHKÝCH PROVOZECH BUDOU PROVÁDĚNY VÝHRADNĚ Z IMPREGNOVANÝCH SÁDROKARTONOVÝCH DESEK
- POVRCH SÁDROKARTONOVÝCH PŘÍČEK PŘED PROVEDENÍM POVRCHOVÉ ÚPRAVY VYTMELIT A PŘEBROUSIT
- SÁDROKARTONOVÉ PŘÍČKY A OSTATNÍ DĚLÍCÍ KONSTRUKCE BUDOU PROVEDENY DLE DANÝCH PROVOZŮ V SOULADU S AKUSTICKÝMI POŽADAVKY DLE PLATNÉ ČSN
- BUDE POUŽÍVÁN VÝHRADNĚ SPOJOVACÍ MATERIÁL S ANTIKOROZNÍ POVRCHOVOU ÚPRAVOU
- KERAMICKÉ DLAŽBY V MOKRÝCH PROVOZECH KLÁST DO STĚRKOVÉHO HYDROIZOLAČNÍHO SYSTÉMU
- ROHY KERAMICKÝCH OBKLADŮ BUDOU PROVEDENY POMOCÍ OBKLADOVÝCH LIŠT
- SPÁROŘEZ KERAMICKÝCH DLAŽEB BUDE VYCHÁZET VŽDY ZE STŘEDŮ MÍSTNOSTÍ, NENÍ-LI V PROJEKTU UVEDENO JINAK
- ZAŘIZOVACÍ PŘEDMĚTY A VODOVODNÍ BATERIE BUDOU OSAZOVÁNY NA PŘEDPOKLÁDANOU SPÁRU NEBO STŘED OBKLADAČKY, NENÍ-LI V PROJEKTU UVEDENO JINAK
- POLOHY JEDNOTLIVÝCH VÝVODŮ INSTALAČNÍCH VEDENÍ PRO PŘIPOJENÍ ZABUDOVANÝCH SPOTŘEBIČŮ A ZAŘIZOVACÍCH PŘEDMĚTŮ BUDOU UPŘESNĚNY V PRŮBĚHU STAVBY PODLE KONKRÉTNÍCH TYPŮ TĚCHTO VÝROBKŮ
- OMYVATELNÉ NÁTĚRY/LAK NA STĚNÁCH BUDOU PROVEDENY NA CELOU VÝŠKU STĚNY (EVENTUELNĚ PO VÝŠKU PODHLEDU, HORNÍ HRANY DVEŘNÍ ZÁRUBNĚ), NENÍ-LI UVEDENO JINAK
- OTOPNÁ TĚLESA BUDOU OSAZOVÁNA VŽDY NA STŘED PARAPETŮ OKENNÍCH OTVORŮ, NIK APOD., NENÍ-LI V PROJEKTU UVEDENO JINAK
- NAPOJNÍ OTOPNÝCH TĚLES JE PROVEDENO VŽDY ZE ZDI. PŘED BETONÁŽÍ JE NUTNO VYNECHAT DRÁŽKU PRO VEDENÍ ROZVODŮ ÚT.
- VEŠKERÉ ROZMĚRY VÝROBKŮ PSV JE NUTNO PŘED ZADÁNÍM DO VÝROBY OVĚŘIT NA STAVBĚ
- STAVEBNÍ PŘIPRAVENOST PRO VÝTAH KONZULTOVAT PŘÍMO S VYBRANÝM DODAVATELEM VÝTAHU PŘED SAMOTNOU REALIZACÍ
- V PÁSMU 100MM NA KAŽDOU STRANU POŽÁRNÍ ROLETY NESMÍ BÝT ZABUDOVÁNO ZAŘÍZENÍ Z HOŘLAVÝCH HMOT, NEBO SKLADOVÁNY HOŘLAVÉ LÁTKY S BODEM VZNÍCENÍ DO 300 °C, POPŘ. STAVEBNÍ HMOTY S REAKCÍ NA OHEŇ C AŽ F.
- VEŠKERÉ SPÁRY MEZI OKNEM A STĚNOU BUDOU PŘELEPENY PAROTĚSNOU PÁSKOU Z INTERIÉRU A PAROPROPUSTNOU PÁSKOU Z EXTERIÉRU
- V MÍSTNOSTECH 1.NP (1.18-1.21) NAD SERVEROVNOU V 1.PP A VE SPRCHÁCH BUDOU HYDROIZOLAČNÍ PÁSY PODLAHY VYTAŽENY DO VÝŠKY MIN.200MM NAD STROPNÍ KONSTRUKCÍ, ABY BYL VYTVOŘEN SPOJITÝ "BAZÉN" PROTI PRŮSAKU
- PŘENOSNÉ HASÍCÍ PŘÍSTROJE BUDOU OSAZENY V NIKÁCH SPOLEČNĚ S HYDRANTY
- UMYVADLA BUDOU OSAZENA HH DO VÝŠKY 850mm, NA SDK PŘÍČKY S VÝDŘEVOU Z DŘEVĚNÉ FOŠNY TL.40/200mm KOTVENOU DO NOSNÝCH PROFILŮ
- ELEKTROROZVADĚČE V NIKÁCH BUDOU OSAZENY NA POROBETONOVÉ TVÁRNICE
- NA PODLAŽÍ 2.NP-8.NP BUDOU V DOBETONOVANÝCH PARAPETECH POD OKNY VYTVOŘENY SVISLÉ DRÁŽKY 50/100MM V.400mm OD PODLAHY, PRO ROZVOD UT, VIZ. DETAIL D.1.1.c.3.08
- V MÍSTĚ PRAHŮ DVEŘNÍCH OVORŮ V SDK PŘÍČKÁCH BUDOU SDK PŘÍČKY DOTAŽENY NA KONSTRUKCI STROPU

POZN.1A	ZTUŽUJÍCÍ VÝDŘEVA Z OSB tl.22mm KOTVENÁ DO NOSNÝCH PROFILŮ SDK PŘÍČKY, OSAZENA VE VÝŠCE 1,5-2,1m OD PODLAHY POVRCH SDK OŠETŘEN PLNĚ OMYVATELNÝM NÁTĚREM/LAKEM MATNÝ, ČIRÝ, PŘESNÝ ODSTÍN ODSOUHLASÍ AD DLE VZORNÍKU DODAVATELE
POZN.1B	ZTUŽUJÍCÍ VÝDŘEVA Z DŘEVĚNÉ FOŠNY tl.40mm KOTVENÁ DO NOSNÝCH PROFILŮ SDK PŘÍČKY, OSAZENA VE VÝŠCE 0,15-0,75m OD PODLAHY
POZN.1C	ZTUŽUJÍCÍ VÝDŘEVA Z OSB tl.22mm KOTVENÁ DO NOSNÝCH PROFILŮ SDK PŘÍČKY, OSAZENA VE VÝŠCE 0,6-1,2m A 1,4-2m OD PODLAHY
POZN.1D	ZTUŽUJÍCÍ VÝDŘEVA Z OSB tl.22mm KOTVENÁ DO NOSNÝCH PROFILŮ SDK PŘÍČKY, OSAZENA VE VÝŠCE 0,4-1,0m OD PODLAHY
POZN.1E	ZTUŽUJÍCÍ VÝDŘEVA Z OSB tl.22mm KOTVENÁ DO NOSNÝCH PROFILŮ SDK PŘÍČKY, OSAZENA VE VÝŠCE 0,4-0,8m A 1,0-1,4m OD PODLAHY
POZN.1F	ZTUŽUJÍCÍ VÝDŘEVA Z OSB tl.22mm KOTVENÁ DO NOSNÝCH PROFILŮ SDK PŘÍČKY, OSAZENA VE VÝŠCE 0,6-1,2m OD PODLAHY
POZN.1G	ZTUŽUJÍCÍ VÝDŘEVA Z OSB tl.22mm KOTVENÁ DO NOSNÝCH PROFILŮ SDK PŘÍČKY V MÍSTĚ MADLA PRO SCHODIŠTĚ, OSAZENA VE VÝŠCE 0,6-1,2m OD PODLAHY
POZN.2A	SOKL - OBKLAD Z TERACA DO VÝŠKY 400mm, VŠECHNY POHLEDOVÉ STRANY OPATŘENY POVRCHEM TERACO (BOČNÍ, HORNÍ HRANA)
POZN.2B	SOKL - OBKLAD Z TERACA DO VÝŠKY 400mm, VŠECHNY POHLEDOVÉ STRANY OPATŘENY POVRCHEM TERACO (BOČNÍ, HORNÍ HRANA), V MÍSTĚ SOKLU SDK DESKA NAHRAZENA OSB DESKOU
POZN.2C	SOKL - OBKLAD Z TERACA DO VÝŠKY 460mm - ZAROVNAT S VÝŠKOU SPODNÍ HRANY OBKLADU 3 STUPNĚ SCHODIŠTĚ, VŠECHNY POHLEDOVÉ STRANY OPATŘENY POVRCHEM TERACO (BOČNÍ, HORNÍ HRANA)
POZN.2D	SOKL - OBKLAD Z TERACA DO VÝŠKY 460mm, SOKL JE ZAPUŠTĚN DO SDK PŘÍČKY - VÝŠKOVĚ ZAROVNAT SE SPODNÍ HRANOU 3.STUPNĚ SCHODIŠTĚ, VŠECHNY POHLEDOVÉ STRANY OPATŘENY POVRCHEM TERACO (BOČNÍ), V MÍSTĚ SOKLU SDK DESKA NAHRAZENA OSB DESKOU
POZN.2E	SOKL - OBKLAD Z TERACA DO VÝŠKY 460mm, VŠECHNY POHLEDOVÉ STRANY OPATŘENY POVRCHEM TERACO (BOČNÍ, HORNÍ HRANA), V MÍSTĚ SOKLU SDK DESKA NAHRAZENA OSB DESKOU
POZN.2F	SOKL - OBKLAD Z TERACA DO VÝŠKY 60mm, VŠECHNY POHLEDOVÉ STRANY OPATŘENY POVRCHEM TERACO (BOČNÍ, HORNÍ HRANA)
POZN.4	-
POZN.5	SDK PŘEDSTĚNA tl.150mm DO VÝŠKY 1150 NAD PODLAHU, PRO ZABUDOVÁNÍ PODOMÍTKOVÉ SPLACHOVACÍ NÁDRŽKY, S VÝZTUHOU A VÝDŘEVOU OSB tl.22mm NA CELOU VÝŠKU PŘEDSTĚNY PRO UKOTVENÍ MADEL PRO ZTP
POZN.6	OBKLAD Z HERAKLITOVÝCH DESEK TL.15mm, NA DŘEVĚNÉ PODKONSTRUKCI, SPÁROŘEZ HERAKLITOVÝCH DESEK ODSOUHLASÍ AD
POZN.7	AKUSTICKÝ OBKLAD CELÉ PLOCHY ZDI KMITAJÍCÍMI PANELY
POZN.8	SDK PŘÍČKA ZAROVNÁNA NA HRANU ŽELEZOBETONOVÉHO PRAFABRIKOVANÉHO PILÍŘE - NUTNO DODRŽET !! (V PŘÍPADĚ NEPŘESNOSTÍ NA STAVBĚ JE TATO VAZBA NADŘAZENA VNITŘNÍM KÓTÁM)
POZN.9	SDK PŘÍČKA ZAROVNÁNA NA OSU MEZIOKENNÍHO SLOUPKU/MEZIOKENNÍHO RÁMU - NUTNO DODRŽET !! (V PŘÍPADĚ NEPŘESNOSTÍ NA STAVBĚ JE TATO VAZBA NADŘAZENA VNITŘNÍM KÓTÁM)
POZN.10	OSEZENÍ ZÁRUBNĚ DVEŘÍ JE VÁZÁNO NA HRANU OSTĚNÍ FASÁDNÍHO OKNA
POZN.11	OSAZENÍ ZÁRUBNĚ DVEŘÍ JE VÁZÁNO NA PROTILEHLOU ZÁRUBEŇ DVEŘÍ V CHODBĚ
POZN.13A	VE VYZNAČENÉM PROSTURU (1.NP) NAD SERVEROVNOU V 1.PP BUDE SKLADBA DOPLNĚNA O MODIFIK. ASFALT. HYDROIZOL. PÁS NA STROPĚ NAD 1.PP, VYTAŽENÝ NA PŘILEHLÉ STĚNY, VODOTĚSNĚ NAPOJENÝ NA PŘÍRUBY CHRÁNIČEK POTRUBÍ ZTI (POTRUBÍ A CHRÁNIČKY UTĚSNIT)
POZN.13B	HYDROIZOLACE V MÍSTĚ PROHLUBNĚ POD SERVEROVNOU VYTAŽENA DO ÚROVNĚ 100mm POD ČISTOU PODLAHOU, ZA H.I. PROVEDEN BETONOVÝ LÍMEC
POZN.14	SDK PŘEDSTĚNA
POZN.15	PODHLED ZAROVNANÝ S VÝŠKOU NADPRAŽÍ OKNA FASÁDY
POZN.16	HRANA PODHLEDU ZAROVNÁNA S HRANOU OSTĚNÍ FASÁDNÍHO OKNA
POZN.17	POLOMATNÝ BEZBARVÝ OMYVATELNÝ LAK VIZ. D.1.1.C.2 TECHNICKÉ SPECIFIKACE
POZN.17B	POLOMATNÝ BAREVNÝ OMYVATELNÝ LAK VIZ. D.1.1.C.2 TECHNICKÉ SPECIFIKACE, PŘESNÝ ODSTÍN URČÍ AD
POZN.18	KERAMICKÝ OBKLAD VIZ.D.1.1.C.2 TECHNICKÉ SPECIFIKACE
POZN.19	KERAMICKÁ MOZAIKA VIZ.D.1.1.C.2 TECHNICKÉ SPECIFIKACE
POZN.20	DŘEVĚNÝ OBKLAD VIZ.D.1.1.C.2 TECHNICKÉ SPECIFIKACE
POZN.21A	SLOUP NATŘENÝ BÍLOU LAZUROU,VIZ.D.1.1.C.2 TECHNICKÉ SPECIFIKACE
POZN.21B	SLOUP NATŘENÝ ČERNOU LAZUROU,VIZ.D.1.1.C.2 TECHNICKÉ SPECIFIKACE
POZN.22	PROTIPOŽÁRNÍ SDK PŘÍČKA, CELKOVÁ POŽÁRNÍ ODOLNOST EI 60 DP1, NESTANOVÍ-LI JINAK DOKUMENTACE PBŘ
POZN.23	SCHODIŠŤOVÝ ŽLÁBEK NA HLAVNÍM TOČITÉM SCHODIŠTI, POVRCH OPATŘEN DESIGNOVOU EPOXIDOVOU STĚRKOU, PŘESNÝ ODSTÍN URČÍ AD
POZN.24	STROJNÍM FRÉZOVÁNÍM UPRAVENÉ SDK DESKY PRO POLOMĚR 300mm
POZN.25	DOBETONÁVKA RAMPY
POZN.26	OMÍTNUTÁ STĚNA/OSTĚNÍ
POZN.27	PŘÍPRAVA PRO ZAPUŠTĚNOU ROLETU - SPECIFIKACE ROLETY VIZ. PROJEKTOVÁ DOKUMENTACE ŘEŠENÍ INTERIÉRU
POZN.28	SDK PŘÍČKA S PORTÁLY VÝTAHŮ BUDE PŘIZPŮSOBENA DLE DODAVATELE VÝTAHŮ, NOSNÁ KONSTRUKCE PRO UKOTVENÍ DVEŘÍ ŠACHTY BUDE DODÁVKOU DODAVATELE VÝTAHŮ

LEGENDA MATERIÁLŮ

- KONSTRUKCE MONOLITICKÉ Z PROSTÉHO BETONU
- KONSTRUKCE MONOLITICKÉ ŽELEZOBETONOVÉ
- KONSTRUKCE - ŽELEZOBETONOVÝ PREFABRIKÁT
- ZDIVO - PÓROBETONOVÉ TVÁRNICE
- SDK PŘÍČKY 150mm (2xSDK + 100profil s izolací + 2xSDK)
- SDK PŘÍČKY 125mm (2xSDK + 75profil s izolací + 2xSDK)
- SDK PŘÍČKY 125mm (1xSDK + 100profil s izolací + 1xSDK)
- SDK PŘÍČKY 125mm (2xSDK tl.12,5mm požár.+100profil s izol. + 2xSDK tl.12,5mm požar.)
- SDK PŘÍČKY 135mm (2xSDK tl.15mm požár.+100profil s izolací + 2xSDKtl.15mm požár.)
- IZOLACE Z MINERÁLNÍ VLNY
- IZOLACE Z XPS, EPS
- PRANÝ KAČÍREK
- VÁPENOCEMENTOVÝ PODKLADNÍ SUBSTRÁT
- ZEMINA - NASYPANÁ
- ZEMINA - PŮVODNÍ
- ROZHRANÍ POŽÁRNÍCH ÚSEKŮ
- POŽÁRNÍ KLAPKA-NAPOJENO NA EPS
- H — POŽÁRNÍ HYDRANT S 3xPHP
- Hs — POŽÁRNÍ SUCHOVOD
- HYDROIZOLACE

±0,000 = 175,800
Souřadný systém: JTSK
Výškový systém: BpV

Pelčák a partner, s.r.o., autor návrhu, projektu. Tento výkres požívá ochrany dle zákona č. 121/2000 Sb. Originál tohoto výkresu a návrh řešení na něm zobrazený jsou majetkem autora, společnosti Pelčák a partner, s.r.o. Tento výkres nesmí být, vyjma zřejmého účelu, pro nějž byl pořízen, používán a žádným jiným způsobem nerespektujícím ustanovení zákona č. 121/2000 Sb. nebo dohodu stavebníka a autora poskytnut žádné třetí osobě.

AUTOR:	VEDOUCÍ PROJEKTU:	VYPRACOVAL:	KONTROLA:
prof. Ing. arch. Petr Pelčák	Ing. arch. David Vahala	Ing. arch. Jan Foltýnek	Ing. Petr Uhrín

PELČÁK A PARTNER
ARCHITEKTI
Pelčák a partner, s.r.o., Náměstí 28. října 17, Brno 602 00 CZ
tel.:+420 545 215 138; www.pelcak.cz; info@pelcak.cz

STAVEBNÍK:
UNIVERZITA JANA EVANGELISTY PURKYNĚ
V ÚSTÍ NAD LABEM
Pasteurova 1 Ústí nad Labem 400 96 Česká republika

MÍSTO STAVBY:
Kampus UJEP
Pasteurova 1
400 96 Ústí nad Labem

NÁZEV ZAKÁZKY:
CENTRUM PŘÍRODOVĚDNÝCH A TECHNICKÝCH OBORŮ (CPTO)
id. č. EDS: 133D21W002203

STUPEŇ PROJEKTOVÉ DOKUMENTACE:
DOKUMENTACE PRO PROVEDENÍ STAVBY

OBJEKT:
SO 2000 Budova CPTO; SO 2010 Podzemní hromadná garáž

ČÁST - PROFESE:
D.1.1 ARCHITEKTONICKO - STAVEBNÍ ŘEŠENÍ

DOKUMENT - VÝKRES:
PŘÍČNÝ ŘEZ B

ČÍSLO ZAKÁZKY:	121
DATUM:	prosinec 2016
MĚŘÍTKO:	1:100
PARÉ:	
ČÍSLO VÝKRESU:	D.1.1.b.28
REVIZE:	